Ecophon Focus™ Fixiform Ds

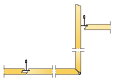

Ecophon Focus Fixiform Ds используется для создания вертикального перехода между различными уровнями потолка, для обхода различных инженерных систем в межпотолочном пространстве, либо для придания определенной формы помещению. Панели поставляются в плоских коробках и сгибаются на 90 градусов при монтаже. На сгибе устанавливается стержень диаметром 8 мм для усиления места сгиба. Разница между уровнями может составлять от 150 до 530 мм для стандартных панелей и до 1930 мм при использовании панелей размера XL. Панели Fixiform не демонтируются.

Система состоит из панелей Fixiform и аксессуаров стандартного размера и размера XL, включая внешние и внутренние углы для стандартного размера. Панели изготовлены из стекловолокна высокой плотности с использованием технологии 3RD. Поверхность - покрытие Akutex™ FT, кромки окрашены, тип кромки в месте соединения панелей Fixiform - кромка C.

Для достижения наилучшего результата используйте подвесную систему и аксессуары Connect.

Панель Focus Fixiform

Фрагмент сгиба системы Focus Fixiform

Система Focus Fixiform Ds

Система Focus Fixiform Ds, верхний уровень

РАЗМЕРЫ ЭЛЕМЕНТОВ

Размер, мм	600 x 600	1200 x 600	1500 x 600	1900 x 600	2300 x 600
T24	•	•	•	•	•
Толщина	600	20	20	20	20
Монтажная схема	M274EC	M274, M274IC	M275	M275	M275

ТЕХНИЧЕСКИЕ ХАРАКТЕРИСТИКИ

АКУСТИКА Акустические значения соответствуют значениям прямого потолка.

Звукопоглощение: Результаты тестов в соответствии с EN ISO 354.

Классификация в соответствии со стандартом EN ISO 11654, единичные значения для NRC и SAA в соответствии с ASTM C 423.

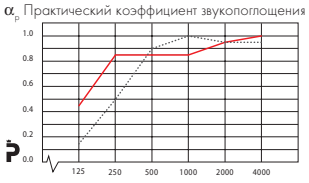

— Ecophon Focus Fixiform 200 мм в.п.с.
···· Ecophon Focus Fixiform 60 мм в.п.с.
в.п.с. = высота подвеса системы

Продукция	Focus Fixiform		
в.п.с. мм	60	75	200
класс звукопоглощения	B	A	A
α_w	0,80	0,90	0,90

Звукоизоляция: $D_{n,f,w}$=24 дБ в соответствии со стандартом EN ISO 10848-2 и EN ISO 717-1. CAC=25 дБ в соответствии со стандартом ASTM E 1414 и ASTM E 413.

Конфиденциальность речи: Не применимо

ДОСТУП В МЕЖПОТОЛОЧНОЕ ПРОСТРАНСТВО Панели демонтируются через соседние прямые панели.

ОЧИСТКА Ежедневная сухая чистка и чистка пылесосом. Еженедельная влажная уборка.

ВНЕШНИЙ ВИД Цвет Белый Frost, ближайший цвет в системе NCS S 0500-N, светоотражение 85% (из которых 99% рассеивается). Коэффициент ретроотражения 63 mcd/(m²lx). Блеск < 1.

ВЛАГОСТОЙКОСТЬ Панели выдерживают постоянную относительную влажность воздуха до 95% при температуре 30°C без провисания, деформации и расслоения (ISO 4611).

ВНУТРЕННИЙ МИКРОКЛИМАТ Сертифицировано в соответствии с требованиями Indoor Climate Labelling, эмиссия частиц M1. Рекомендовано ассоциацией Swedish Asthma and Allergy Association.

ВЛИЯНИЕ НА ОКРУЖАЮЩУЮ СРЕДУ Стекловолокно изготовлено по технологии 3RD. Панелям присвоен скандинавский экологический знак "Лебедь".

ПОЖАРОБЕЗОПАСНОСТЬ Панели обладают классом пожарной опасности KM1.

Классификация пожаробезопасности

Страна	Стандарт	Класс
Россия	ФЗ №123	KM 1
Европа	EN 13501-1	A2-s1,d0

МЕХАНИЧЕСКИЕ СВОЙСТВА Вся дополнительная нагрузка должна быть закреплена на перекрытие.

МОНТАЖ Установка в соответствии с монтажной схемой, руководством по установке и вспомогательными рисунками. Панели Focus Fixiform Ds поставляются со всеми необходимыми аксессуарами для монтажа. Для панелей размера XL нет углов.

МОНТАЖНАЯ СХЕМА (M274) ДЛЯ ECOPHON FOCUS FIXIFORM DS

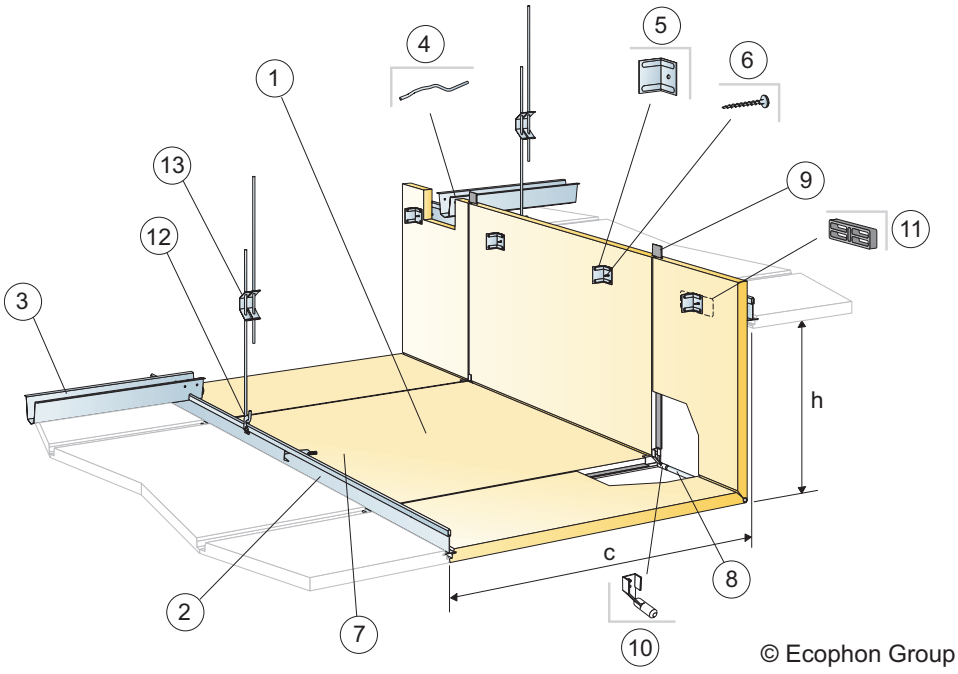

КОЛИЧЕСТВО ПО СПЕЦИФИКАЦИИ (НЕ ВКЛ. ОТХОДЫ)

		Размер, мм
		1200x600
1	Focus Fixiform Ds	по требованию
2	Главная направляющая Connect T24 HD	по требованию
3	Профиль Connect Space bar, монтаж с шагом 1500 мм (макс. расстояние от стены 300 мм)	по требованию
4	Шпилька Connect Space bar winch, одна на каждое соединение профиля Space bar с Главной направляющей	по требованию
5	Соединительный уголок Angle bracket (входит в комплект)	
6	Шуруп Absorber screw metal 50 (входит в комплект)	
7	Пружина Connect Hook (входит в комплект)	
8	Усиливающий стержень (входит в комплект)	
9	Профиль Connect F-Spline (входит в комплект)	
10	Вставка для усиливающего стержня (входит в комплект)	
11	Распорная пластина (входит в комплект)	
12	Клипса подвеса Connect	1шт./на подвес
13	Регулируемый подвес Connect, монтаж с шагом 600 мм	1,4/м²
	Δ Мин. высота подвеса системы: Δ1=165 мм и Δ2=80 мм от верхнего уровня	
	δ Мин. глубина демонтажа: Отдельные панели не демонтируются	-
	Размеры: c=600 мм, h<530 мм	

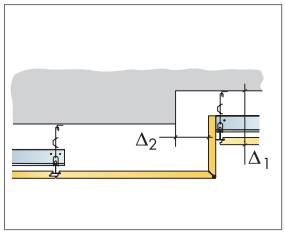

См. Количество по спецификации

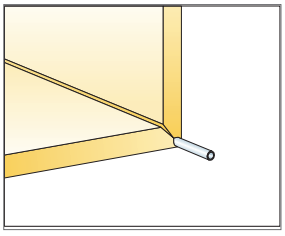

Сгиб усилен стержнем

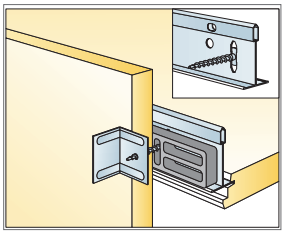

Верхнее соединение с главной направляющей

Размер, мм	Макс. возможная нагрузка [N]	Мин. несущая способность [N]
1200x600	0	160

Норма нагрузки/несущая способность

МОНТАЖНАЯ СХЕМА (M274EC) ДЛЯ ВНЕШНЕГО УГЛА ECOPHON FOCUS FIXIFORM DS

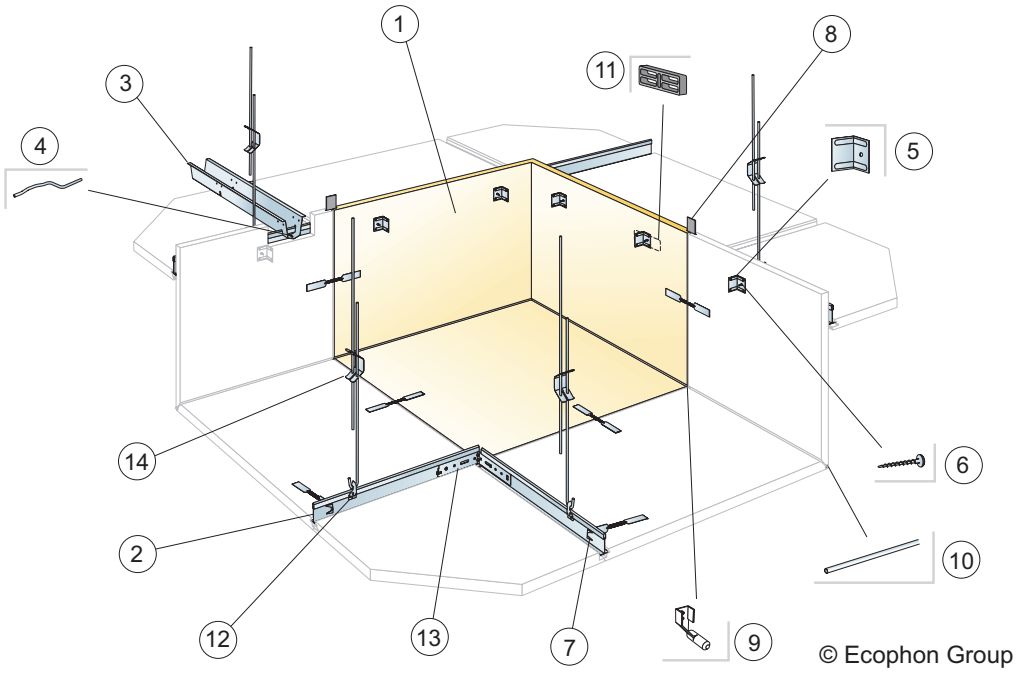

КОЛИЧЕСТВО ПО СПЕЦИФИКАЦИИ (НЕ ВКЛ. ОТХОДЫ)

		Размер, мм
		600x600
1	Focus Fixiform Ds EC	по требованию
2	Главная направляющая Connect T24 HD	по требованию
3	Профиль Connect Space bar, монтаж с шагом 1500 мм (макс. расстояние от стены 300 мм)	по требованию
4	Шпилька Connect Space bar winch, одна на каждое соединение профиля Space bar с Главной направляющей	по требованию
5	Соединительный уголок Angle bracket (входит в комплект)	
6	Шуруп Absorber screw metal 50 (входит в комплект)	
7	Пружина Connect Hook (входит в комплект)	
8	Профиль Connect F-Spline (входит в комплект)	
9	Вставка для усиливающего стержня (входит в комплект)	
10	Усиливающий стержень (входит в комплект)	
11	Распорная пластина (входит в комплект)	
12	Клипса подвеса Connect	1шт./на подвес
13	Уголок 1040	2шт. /на угол
14	Регулируемый подвес Connect, монтаж с шагом 600 мм	4шт. /на угол
	Δ Мин. высота подвеса системы: Δ1=165 мм и Δ2=80 мм от верхнего уровня	
	δ Мин. глубина демонтажа: Отдельные панели не демонтируются	-

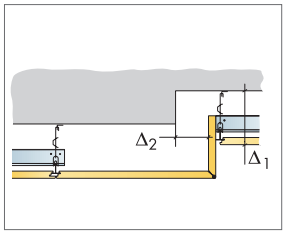

См. Количество по спецификации

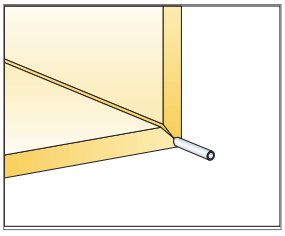

Сгиб усилен стержнем

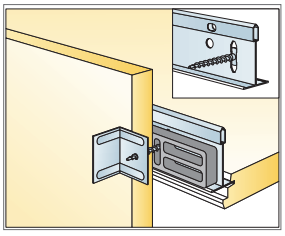

Верхнее соединение с главной направляющей

Размер, мм	Макс. возможная нагрузка [N]	Мин. несущая способность [N]
600x600	0	160

Норма нагрузки/несущая способность

МОНТАЖНАЯ СХЕМА (M274IC) ДЛЯ ВНУТРЕННЕГО УГЛА ECOPHON FOCUS FIXIFORM DS

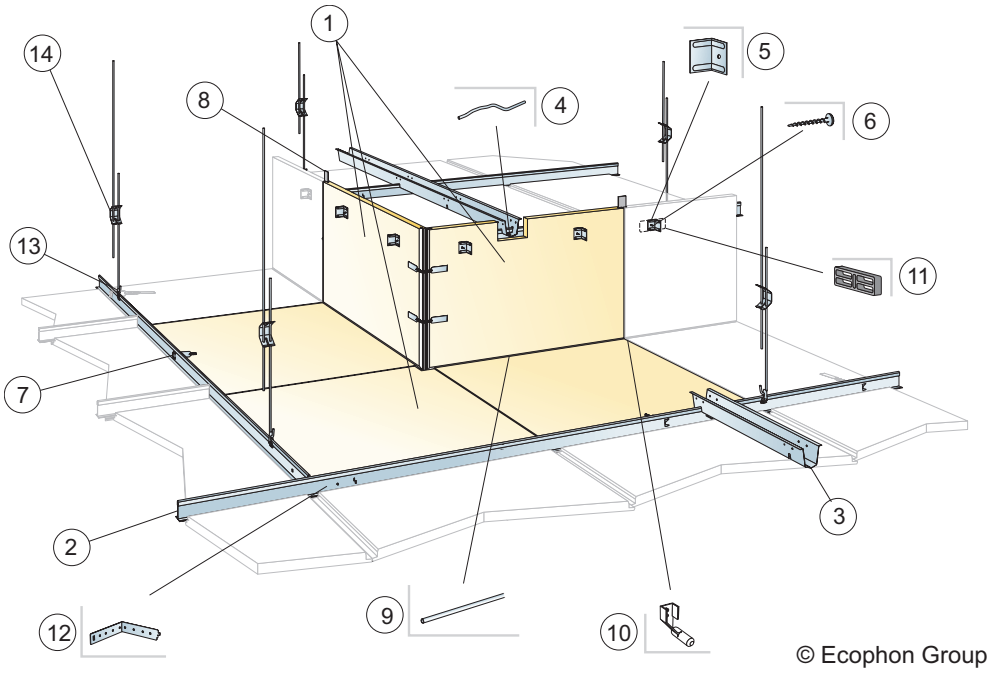

КОЛИЧЕСТВО ПО СПЕЦИФИКАЦИИ (НЕ ВКЛ. ОТХОДЫ)

		Размер, мм
		1200x600
1	Focus Fixiform Ds IC	1шт. /на угол
2	Главная направляющая Connect T24 HD	по требованию
3	Профиль Connect Space bar, монтаж с шагом 1500 мм (макс. расстояние от стены 300 мм)	по требованию
4	Шпилька Connect Space bar winch, одна на каждое соединение профиля Space bar с Главной направляющей	по требованию
5	Соединительный уголок Angle bracket (входит в комплект)	
6	Шуруп Absorber screw metal 50 (входит в комплект)	
7	Пружина Connect Hook (входит в комплект)	
8	Профиль Connect F-Spline (входит в комплект)	
9	Усиливающий стержень (входит в комплект)	
10	Вставка для усиливающего стержня (входит в комплект)	
11	Распорная пластина (входит в комплект)	
12	Уголок 1040	
13	Клипса подвеса Connect	1шт./на подвес
14	Регулируемый подвес Connect, монтаж с шагом 600 мм	5шт. /на угол
	Δ Мин. высота подвеса системы: Δ1=165 мм и Δ2=80 мм от верхнего уровня	
	δ Мин. глубина демонтажа: Отдельные панели не демонтируются	-

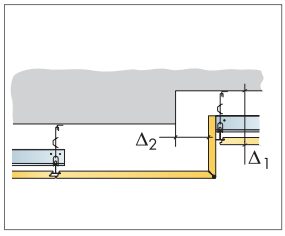

См. Количество по спецификации

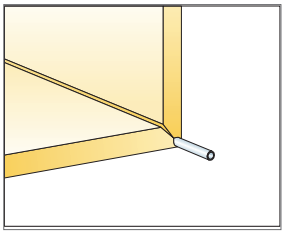

Сгиб усилен стержнем

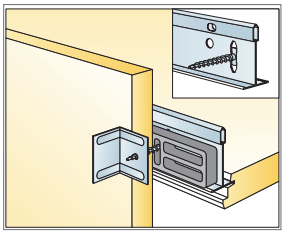

Верхнее соединение с главной направляющей

Размер, мм	Макс. возможная нагрузка [N]	Мин. несущая способность [N]
1200x600	0	160

Норма нагрузки/несущая способность

МОНТАЖНАЯ СХЕМА (M275) ДЛЯ ECOPHON FOCUS FIXIFORM DS XL

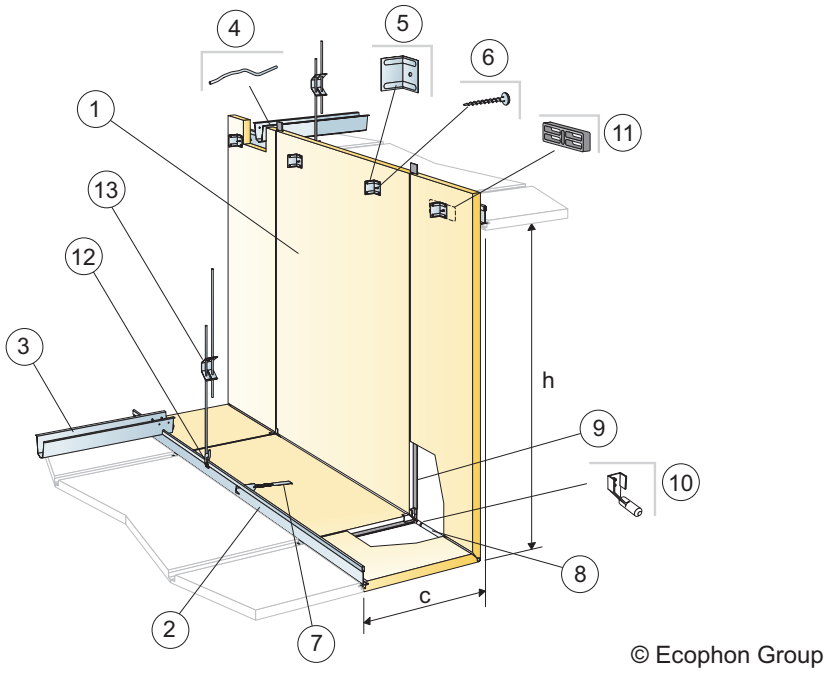

КОЛИЧЕСТВО ПО СПЕЦИФИКАЦИИ (НЕ ВКЛ. ОТХОДЫ)

		Размер, мм		
		1500x600	**1900x600**	**2300x600**
1	Focus Fixiform Ds XL	по требованию		
2	Главная направляющая Connect T24 HD	по требованию		
3	Профиль Connect Space bar, монтаж с шагом 1500 мм (макс. расстояние от стены 300 мм)	по требованию		
4	Шпилька Connect Space bar winch, одна на каждое соединение профиля Space bar с Главной направляющей	по требованию		
5	Соединительный уголок Angle bracket (входит в комплект)			
6	Шуруп Absorber screw metal 50 (входит в комплект)			
7	Пружина Connect Hook (входит в комплект)			
8	Усиливающий стержень (входит в комплект)			
9	Профиль Connect F-Spline (входит в комплект)			
10	Вставка для усиливающего стержня (входит в комплект)			
11	Распорная пластина (входит в комплект)			
12	Клипса подвеса Connect	1шт./на подвес		
13	Регулируемый подвес Connect, монтаж с шагом 600 мм	1,4/м²	1,4/м²	1,4/м²
	Δ Мин. высота подвеса системы: Δ1=165 мм и Δ2=80 мм от верхнего уровня			
	δ Мин. глубина демонтажа: Отдельные панели не демонтируются			
	Размеры: c=300 мм, h<1130 мм (XL 1500), h<1530 мм (XL 1900), h<1930 мм (XL 2300)			

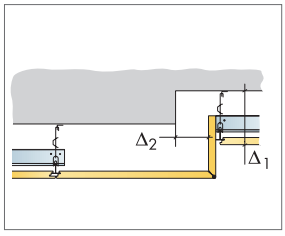

См. Количество по спецификации

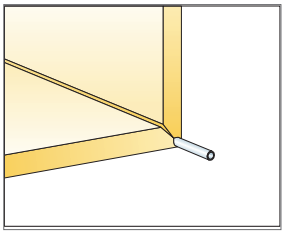

Сгиб усилен стержнем

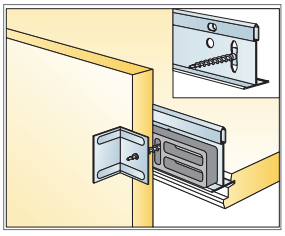

Верхнее соединение с Главной направляющей

Размер, мм	Макс. возможная нагрузка (N)	Мин. несущая способность (N)
1500x600	0	160
1900x600	0	160
2300x600	0	160

Норма нагрузки/несущая способность