# Ecophon Focus™ Quadro E

*Ecophon Focus Quadro E используется для создания плавного перехода между разноуровневыми потолками, позволяет расположить инженерное оборудование в межпотолочном пространстве, придать особую выразительность интерьеру помещения. С его помощью можно осуществить переход на высоту 300 или 450 мм. Панели Ecophon Focus Quadro E напрямую не демонтируются.*

*Потолок состоит из панелей Ecophon Focus Quadro E и подвесной системы Ecophon Connect. Вес системы около 4 кг/м2. Панели изготовлены из стекловолокна высокой плотности с использованием технологии 3RD. На лицевую поверхность нанесено покрытие Akutex™ FT. Кромки окрашены и имеют кромку E. Радиус изгиба - 300 мм или 450 мм.*

*Для наилучших результатов используйте подвесную систему и аксессуары Ecophon Connect. Подвесная система изготовлена из оцинкованной стали.*

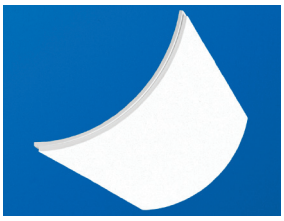

Панель Focus Quadro E

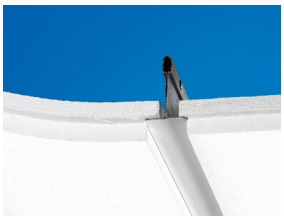

Фрагмент системы Focus Quadro E с профилем Connect T24

Система потолка Focus Quadro E

Фрагмент системы Focus Quadro E

**РАЗМЕРЫ ЭЛЕМЕНТОВ**

| Размер, мм | 1200 x 300 | 1200 x 450 |
|---|---|---|
| T24 | • | • |
| Толщина | 20 | 20 |
| Монтажная схема | M27, M27ec, M27ic, M28, M28ec, M28ic | M41, M41ec, M41ic, M42, M42ec, M42ic |

## ТЕХНИЧЕСКИЕ ХАРАКТЕРИСТИКИ

**АКУСТИКА**

Звукопоглощение: Результаты тестов в соответствии с EN ISO 354.

Классификация в соответствии со стандартом EN ISO 11654.

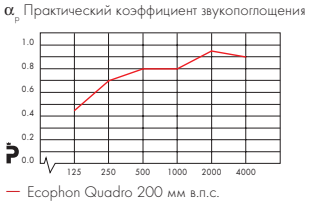


— Ecophon Quadro 200 мм в.п.с.
в.п.с. = высота подвеса системы

| Продукция | Focus Quadro E 300 |
|---|---|
| в.п.с. мм | 200 |
| класс звукопоглощения | B |
| αw | 0,85 |
| NRC | 0,8 |
| SAA | 0,82 |

Звукоизоляция: $D_{n,f,w}$=24 дБ в соответствии со стандартом ISO 140-9 и измерено в соответствии с EN ISO 717-1. CAC=25 дБ в соответствии с ASTM E 1414 и измерено в соответствии с ASTM E 413.

Конфиденциальность речи: Не применимо

**ДОСТУП В МЕЖПОТОЛОЧНОЕ ПРОСТРАНСТВО** Панели демонтируются.

**ОЧИСТКА** Ежедневная сухая чистка и чистка пылесосом. Еженедельная влажная уборка.

**ВНЕШНИЙ ВИД** Цвет Белый Frost, ближайший цвет в системе NCS S 0500-N, светоотражение 85% (из которых 99% рассеивается). Коэффициент ретроотражения 63 mcd/(m²lx). Блеск < 1.

**ВЛАГОСТОЙКОСТЬ** Панели выдерживают постоянную относительную влажность воздуха до 95% при температуре 30°C без провисания, деформации и расслоения (ISO 4611).

**ВНУТРЕННИЙ МИКРОКЛИМАТ** Сертифицировано в соответствии с требованиями Indoor Climate Labelling, эмиссия частиц M1. Рекомендовано ассоциацией Swedish Asthma and Allergy Association.

**ВЛИЯНИЕ НА ОКРУЖАЮЩУЮ СРЕДУ** Стекловолокно изготовлено по технологии 3RD. Панелям присвоен скандинавский экологический знак "Лебедь".

**ПОЖАРОБЕЗОПАСНОСТЬ** См. таблицу

Классификация пожаробезопасности

| Страна | Класс | Стандарт |
|---|---|---|
| Europe | EN 13501-1 | B-s1,d0 |

**МЕХАНИЧЕСКИЕ СВОЙСТВА** Вся дополнительная нагрузка должна быть закреплена на перекрытие.

**МОНТАЖ** Установка в соответствии с монтажной схемой, руководством по установке и вспомогательными рисунками. Панели Focus Quadro E 300 и 450 с внутренним и внешним углом 90° выпускаются выпуклой и вогнутой формы. Угловые элементы комплектуются необходимыми аксессуарами для установки.

## МОНТАЖНАЯ СХЕМА (M27) ДЛЯ ECOPHON FOCUS QUADRO E 300, ВОГНУТЫЙ

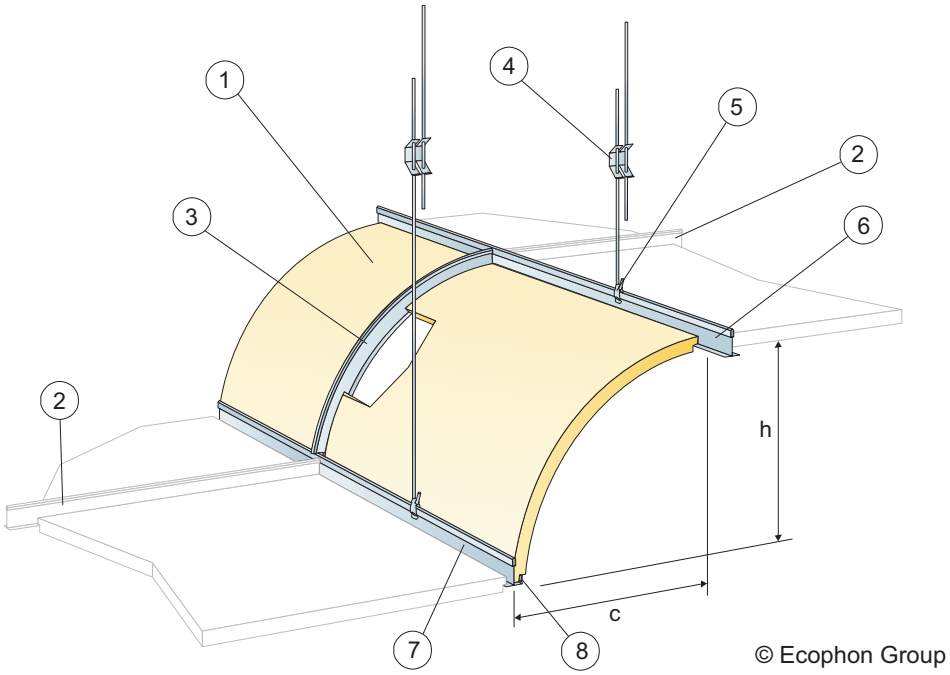


## КОЛИЧЕСТВО ПО СПЕЦИФИКАЦИИ (НЕ ВКЛ. ОТХОДЫ)

| | | **Размер, мм** |
|---|---|---|
| | | **1200x300** |
| 1 | Focus Quadro E 300, вогнутый | по требованию |
| 2 | Поперечная направляющая Connect T24 | |
| 3 | Connect Quadro 300CC (Поперечная направляющая, вогнутая) | по требованию |
| 4 | Регулируемый подвес Connect, монтаж с шагом 1200 мм | по требованию |
| 5 | Клипса подвеса Connect 1286 | по требованию |
| 6 | Главная направляющая Connect T24 | по требованию |
| 7 | Главная направляющая Connect T24 с Connect F-trim 0730 | по требованию |
| 8 | Connect F-trim 10 | по требованию |
| | Размеры: c=300 мм, h=300 мм | - |

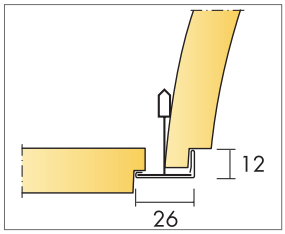


Фрагмент нижней части панели с профилем F-trim

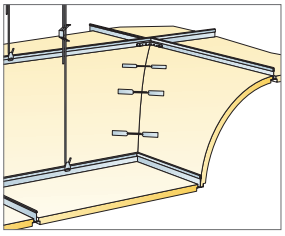

Внешний вогнутый угол. Установка в соответствии со схемой M27EC

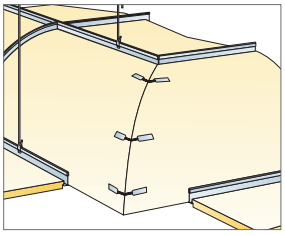

Внутренний вогнутый угол. Установка в соответствии со схемой M27IC

| Размер, мм | Макс. возможная нагрузка (N) | Мин. несущая способность (N) |
|---|---|---|
| 1200x300 | 0 | 160 |

Норма нагрузки/несущая способность

## МОНТАЖНАЯ СХЕМА (M27EC) ДЛЯ ВНЕШНЕГО ВОГНУТОГО УГЛА ECOPHON FOCUS QUADRO E 300

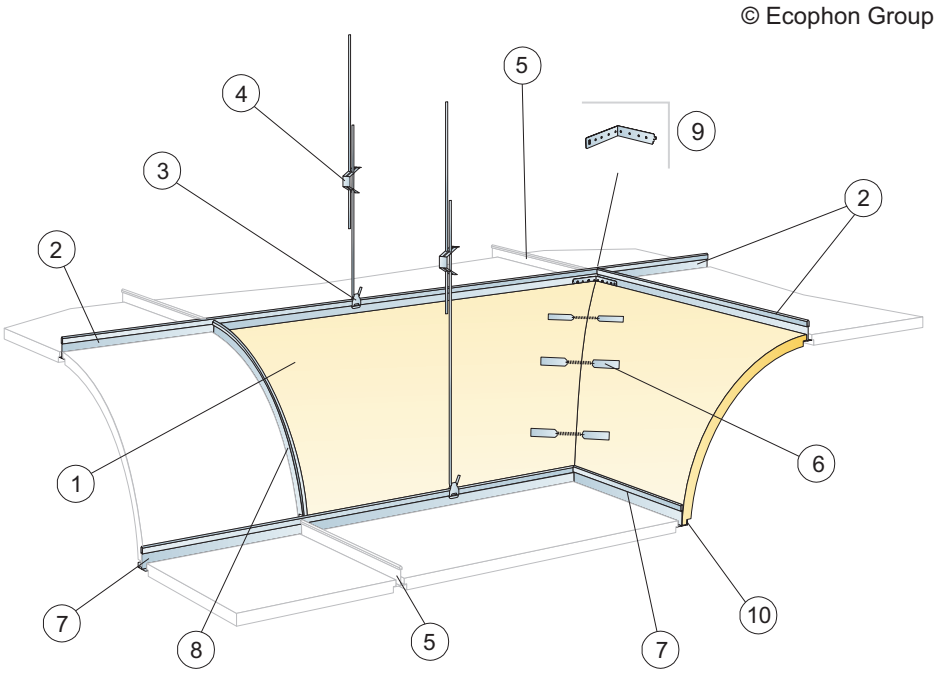


## КОЛИЧЕСТВО ПО СПЕЦИФИКАЦИИ (НЕ ВКЛ. ОТХОДЫ)

| | | **Размер, мм** |
|---|---|---|
| | | **1200x300** |
| 1 | Focus Quadro E 300, вогнутый | по требованию |
| 2 | Главная направляющая Connect T24 | по требованию |
| 3 | Клипса подвеса Connect 1286 | по требованию |
| 4 | Регулируемый подвес Connect, монтаж с шагом 1200 мм | по требованию |
| 5 | Поперечная направляющая Connect T24 | |
| 6 | Пружина Connect Hook (3 штуки в комплекте к угловому элементу) | по требованию |
| 7 | Главная направляющая Connect T24 с Connect F-trim 0730 | по требованию |
| 8 | Connect Quadro 300CC (Поперечная направляющая, вогнутая) | по требованию |
| 9 | Соединительный уголок Connect L-coupling (2 шт в комплекте с угловым элементом) | по требованию |
| 10 | Connect F-trim 10 | по требованию |
| | Ecophon Focus Quadro E 300 EC, вогнутый, содержит: | |

1 шт. Quadro E300CC EC правая панель, 1 шт. Quadro E300CC EC левая панель, 1 туба герметика, нож для подрезки Quadro corner - 1 шт., соединительная пружина Connect Hook - 3 шт., соединительный уголок Connect L-coupling - 2 шт.

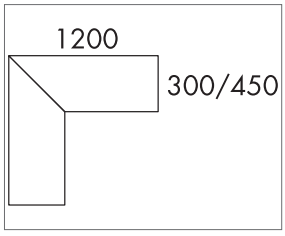


Модульные размеры угла

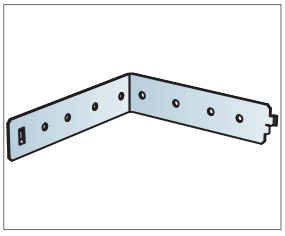

Соединительный уголок

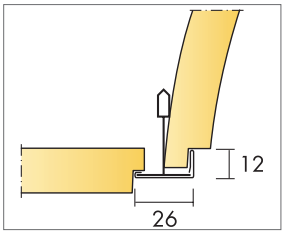


Фрагмент нижней части панели с профилем F-trim

| Размер, мм | Макс. возможная нагрузка (N) | Мин. несущая способность (N) |
|---|---|---|
| 1200x300 | 0 | 160 |

Норма нагрузки/несущая способность

## МОНТАЖНАЯ СХЕМА (M27IC) ДЛЯ ВНУТРЕННЕГО ВОГНУТОГО УГЛА ECOPHON FOCUS QUADRO E 300

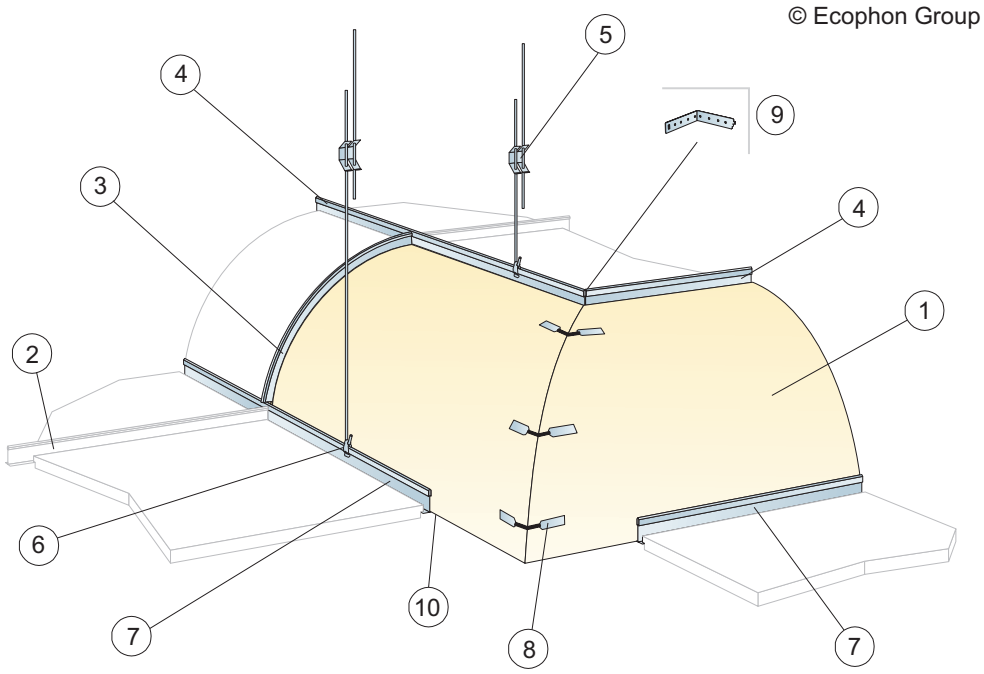


## КОЛИЧЕСТВО ПО СПЕЦИФИКАЦИИ (НЕ ВКЛ. ОТХОДЫ)

| | | **Размер, мм** |
|---|---|---|
| | | **1200x300** |
| 1 | Focus Quadro E 300, вогнутый | по требованию |
| 2 | Поперечная направляющая Connect T24 | |
| 3 | Connect Quadro 300CC (Поперечная направляющая, вогнутая) | по требованию |
| 4 | Главная направляющая Connect T24 | по требованию |
| 5 | Регулируемый подвес Connect, монтаж с шагом 1200 мм | по требованию |
| 6 | Клипса подвеса Connect 1286 | по требованию |
| 7 | Главная направляющая Connect T24 с Connect F-trim 0730 | по требованию |
| 8 | Пружина Connect Hook (3 штуки в комплекте к угловому элементу) | по требованию |
| 9 | Соединительный уголок Connect L-coupling (2 шт в комплекте с угловым элементом) | по требованию |
| 10 | Connect F-trim 10 | по требованию |
| | Ecophon Focus Quadro E 300 IC, вогнутый, содержит: | |

1 шт. Quadro E300CC IC правая панель, 1 шт. Quadro E300CC IC левая панель, 1 туба герметика, нож для подрезки Quadro corner - 1 шт., соединительная пружина Connect Hook - 3 шт., соединительный уголок Connect L-coupling - 2 шт.

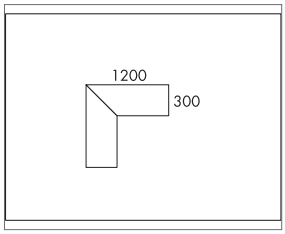


Модульные размеры угла

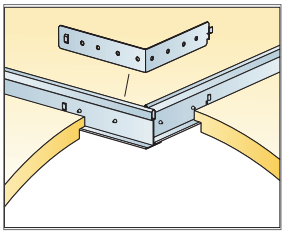

Внутренний угол, верхнее соединение между профилями

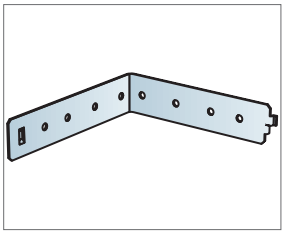

Соединительный уголок

| Размер, мм | Макс. возможная нагрузка (N) | Мин. несущая способность (N) |
|---|---|---|
| 1200x300 | 0 | 160 |

Норма нагрузки/несущая способность

## МОНТАЖНАЯ СХЕМА (M28) ДЛЯ ECOPHON FOCUS QUADRO E 300, ВЫПУКЛЫЙ

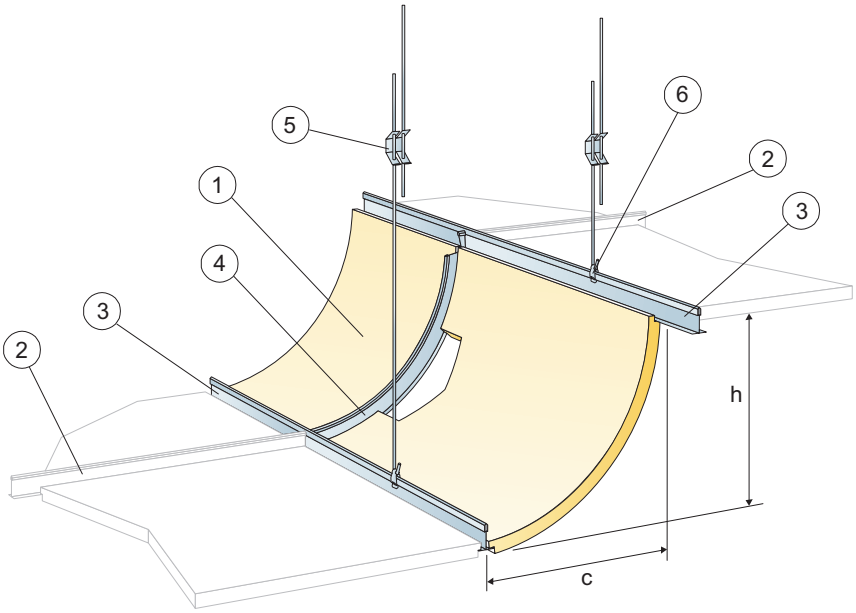


© Ecophon Group

## КОЛИЧЕСТВО ПО СПЕЦИФИКАЦИИ (НЕ ВКЛ. ОТХОДЫ)

| | | **Размер, мм** |
|---|---|---|
| | | **1200x300** |
| 1 | Focus Quadro E 300, выпуклый | по требованию |
| 2 | Поперечная направляющая Connect T24 | |
| 3 | Главная направляющая Connect T24 | по требованию |
| 4 | Connect Quadro 300CX (Поперечная направляющая, выпуклая) | по требованию |
| 5 | Регулируемый подвес Connect, монтаж с шагом 1200 мм | по требованию |
| 6 | Клипса подвеса Connect 1286 | по требованию |
| | Размеры: c=300 мм, h=300 мм | - |

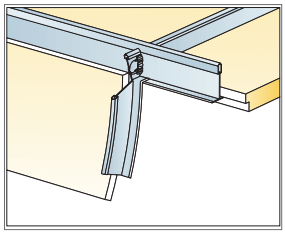

Верхнее соединение поперечных направляющих

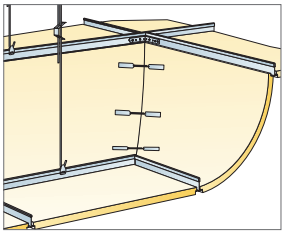

Внешний выпуклый угол. Установка в соответствии со схемой M28EC

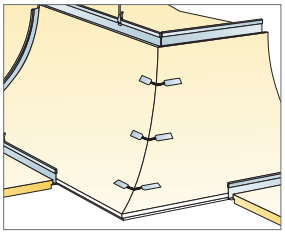

Внутренний выпуклый угол. Установка в соответствии со схемой M28IC

| Размер, мм | Макс. возможная нагрузка (N) | Мин. несущая способность (N) |
|---|---|---|
| 1200x300 | 0 | 160 |

Норма нагрузки/несущая способность

## МОНТАЖНАЯ СХЕМА (M28EC) ДЛЯ ВНЕШНЕГО ВЫПУКЛОГО УГЛА ECOPHON FOCUS QUADRO E 300

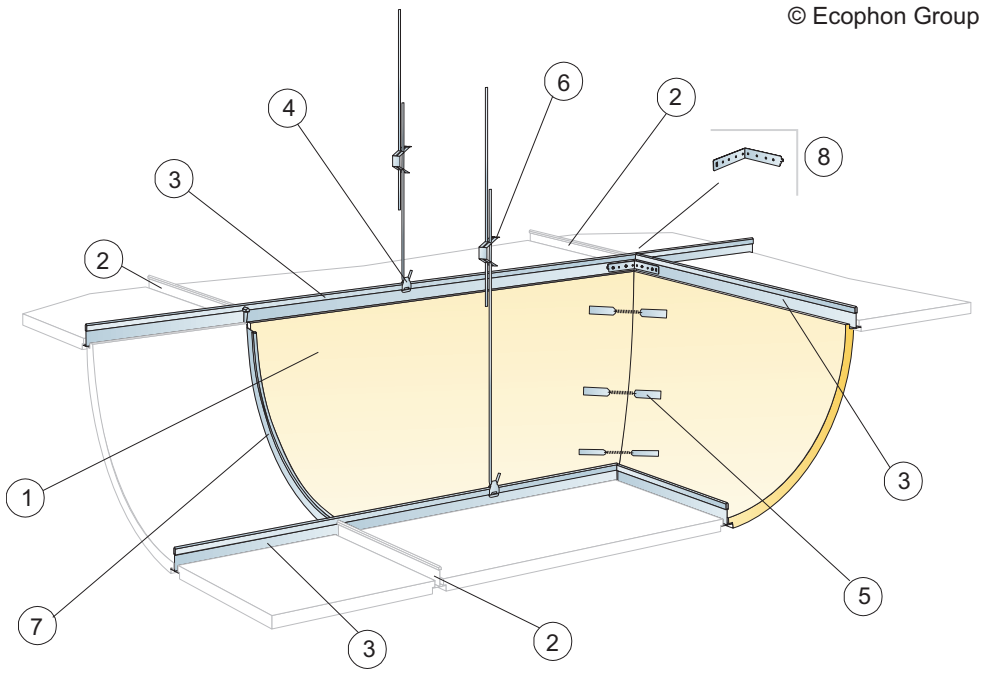


## КОЛИЧЕСТВО ПО СПЕЦИФИКАЦИИ (НЕ ВКЛ. ОТХОДЫ)

| | | Размер, мм |
|---|---|---|
| | | **1200x300** |
| 1 | Focus Quadro E 300, выпуклый | по требованию |
| 2 | Поперечная направляющая Connect T24 | |
| 3 | Главная направляющая Connect T24 | по требованию |
| 4 | Клипса подвеса Connect 1286 | по требованию |
| 5 | Пружина Connect Hook (3 штуки в комплекте к угловому элементу) | по требованию |
| 6 | Регулируемый подвес Connect, монтаж с шагом 1200 мм | по требованию |
| 7 | Connect Quadro 300CX (Поперечная направляющая, выпуклая) | по требованию |
| 8 | Соединительный уголок Connect L-coupling (2 шт в комплекте с угловым элементом) | по требованию |
| | Ecophon Focus Quadro E 300 EC, выпуклый, содержит : | |

1 шт. Quadro E300CX EC правая панель, 1 шт. Quadro E300CX EC левая панель, 1 туба герметика, нож для подрезки Quadro corner - 1 шт., соединительная пружина Connect Hook - 3 шт., соединительный уголок Connect L-coupling - 2 шт.

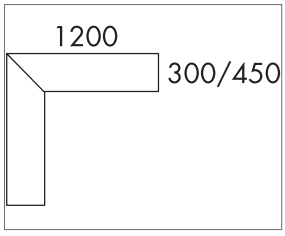


Модульные размеры угла

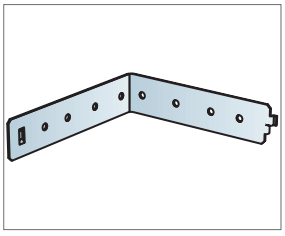

Соединительный уголок

| Размер, мм | Макс. возможная нагрузка (N) | Мин. несущая способность (N) |
|---|---|---|
| 1200x300 | 0 | 160 |

Норма нагрузки/несущая способность

## МОНТАЖНАЯ СХЕМА(M28IC) ДЛЯ ВНУТРЕННЕГО ВЫПУКЛОГО УГЛА ECOPHON FOCUS QUADRO E 300

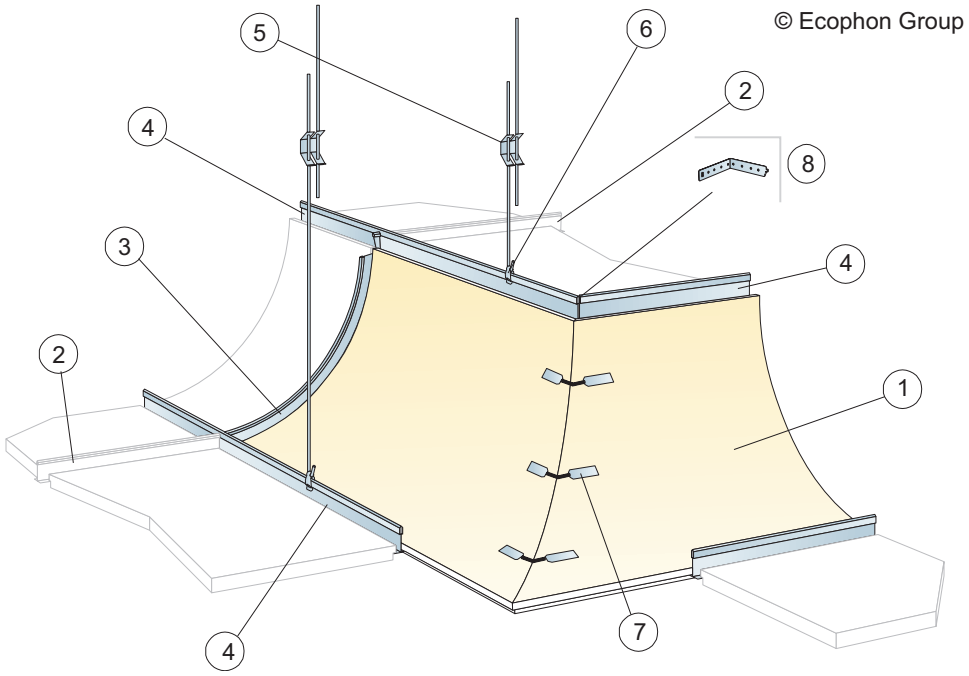


## КОЛИЧЕСТВО ПО СПЕЦИФИКАЦИИ (НЕ ВКЛ. ОТХОДЫ)

| | | **Размер, мм** |
|---|---|---|
| | | **1200x300** |
| 1 | Focus Quadro E 300, выпуклый | по требованию |
| 2 | Поперечная направляющая Connect T24 | |
| 3 | Connect Quadro 300CX (Поперечная направляющая, выпуклая) | по требованию |
| 4 | Главная направляющая Connect T24 | по требованию |
| 5 | Регулируемый подвес Connect, монтаж с шагом 1200 мм | по требованию |
| 6 | Клипса подвеса Connect 1286 | по требованию |
| 7 | Пружина Connect Hook (3 штуки в комплекте к угловому элементу) | по требованию |
| 8 | Соединительный уголок Connect L-coupling (2 шт в комплекте с угловым элементом) | по требованию |
| | Ecophon Focus Quadro E 300 IC, выпуклый, содержит: | |

1 шт. Quadro E300CX IC правая панель, 1 шт. Quadro E300CX IC левая панель, 1туба герметика, нож для подрезки Quadro corner - 1 шт., соединительная пружина Connect Hook - 3 шт., соединительный уголок Connect L-coupling - 2 шт.

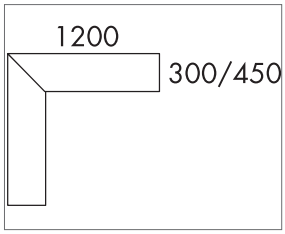


Модульные размеры угла

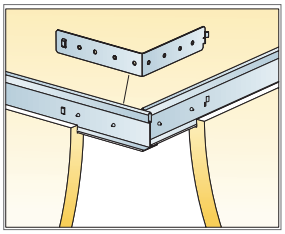

Верхнее соединение между профилями

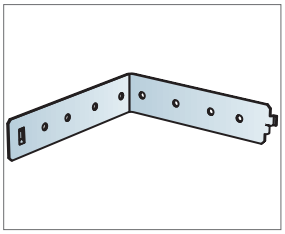

Соединительный уголок

| Размер, мм | Макс. возможная нагрузка (N) | Мин. несущая способность (N) |
|---|---|---|
| 1200x300 | 0 | 160 |

Норма нагрузки/несущая способность

## МОНТАЖНАЯ СХЕМА (M41) ДЛЯ ECOPHON FOCUS QUADRO E 450, ВОГНУТЫЙ

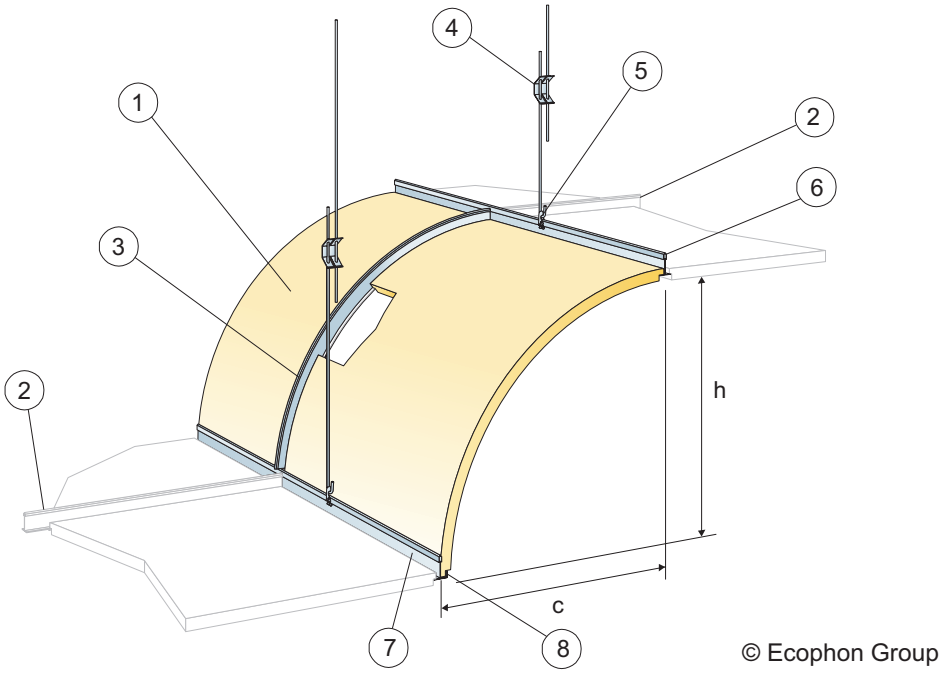


## КОЛИЧЕСТВО ПО СПЕЦИФИКАЦИИ (НЕ ВКЛ. ОТХОДЫ)

| | | Размер, мм |
|---|---|---|
| | | **1200x450** |
| 1 | Вогнутая панель Focus Quadro E 450 | по требованию |
| 2 | Поперечная направляющая Connect T24 | |
| 3 | Connect Quadro 450CC (Поперечная направляющая, вогнутая) | по требованию |
| 4 | Регулируемый подвес Connect, монтаж с шагом 1200 мм | по требованию |
| 5 | Клипса подвеса Connect 1286 | по требованию |
| 6 | Главная направляющая Connect T24 | по требованию |
| 7 | Главная направляющая Connect T24 с Connect F-trim 0730 | по требованию |
| 8 | Connect F-trim 10 | по требованию |
| | Размеры: c=450 мм, h=450 мм | |

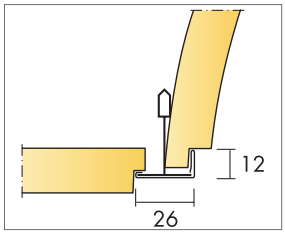


Фрагмент нижней части с использованием профиля F-Trim

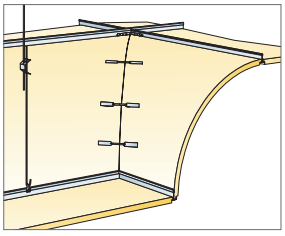

Внешний вогнутый угол. Установка в соответствии со схемой M41EC.

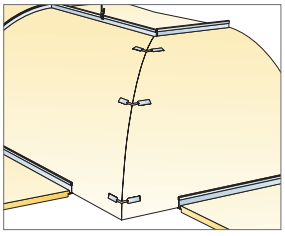

Внутренний вогнутый угол. Установка в соответствии со схемой M41IC.

| Размер, мм | Макс. возможная нагрузка (N) | Мин. несущая способность (N) |
|---|---|---|
| 1200x450 | 0 | 160 |

Норма нагрузки/несущая способность

## МОНТАЖНАЯ СХЕМА (M41EC) ДЛЯ ВНЕШНЕГО ВОГНУТОГО УГЛА ECOPHON FOCUS QUADRO E 450

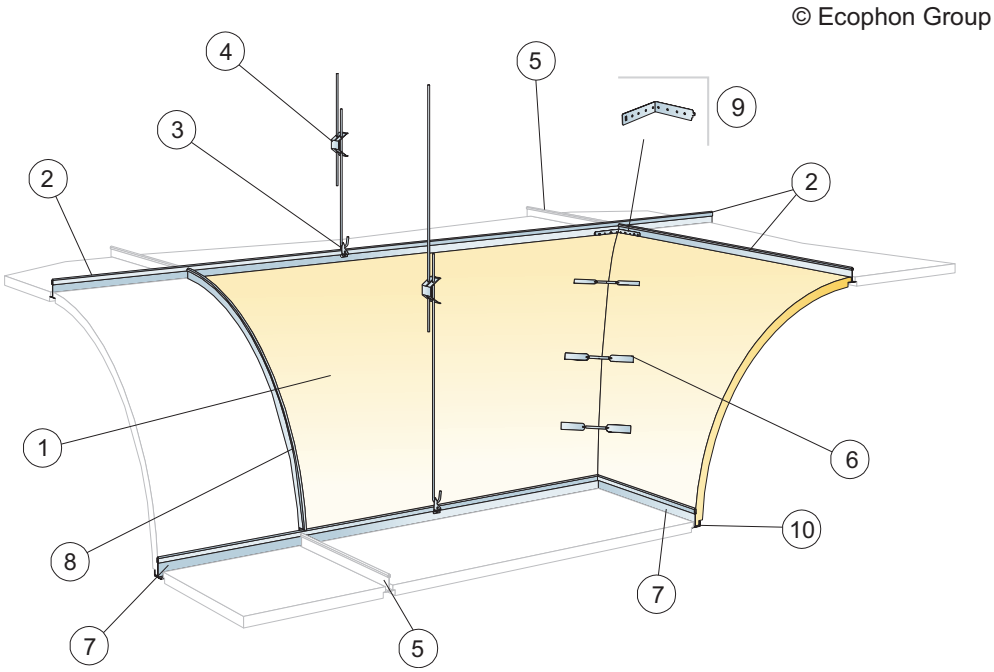


## КОЛИЧЕСТВО ПО СПЕЦИФИКАЦИИ (НЕ ВКЛ. ОТХОДЫ)

| | | **Размер, мм** |
|---|---|---|
| | | **1200x450** |
| 1 | Внешний угол для Focus Quadro E 450, вогнутый | по требованию |
| 2 | Главная направляющая Connect T24 | по требованию |
| 3 | Клипса подвеса Connect 1286 | по требованию |
| 4 | Регулируемый подвес Connect, монтаж с шагом 1200 мм | по требованию |
| 5 | Поперечная направляющая Connect T24 | |
| 6 | Пружина Connect Hook (3 штуки в комплекте к угловому элементу) | по требованию |
| 7 | Главная направляющая Connect T24 с Connect F-trim 0730 | по требованию |
| 8 | Connect Quadro 450CC (Поперечная направляющая, вогнутая) | по требованию |
| 9 | Соединительный уголок Connect L-coupling (2 шт в комплекте с угловым элементом) | по требованию |
| 10 | Connect F-trim 10 | по требованию |
| | Ecophon Focus Quadro E 450 EC, вогнутый, содержит: | |

1 шт. Quadro E450CC EC правая панель, 1 шт. Quadro E450CC EC левая панель, 1 туба герметика, нож для подрезки Quadro corner - 1 шт., соединительная пружина Connect Hook - 3 шт., соединительный уголок Connect L-coupling - 2 шт.

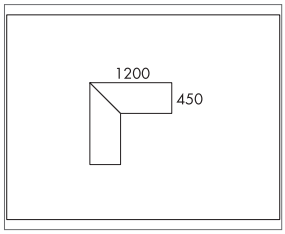


Модульные размеры угла

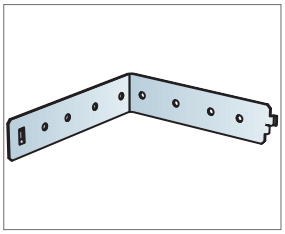

Соединительный уголок

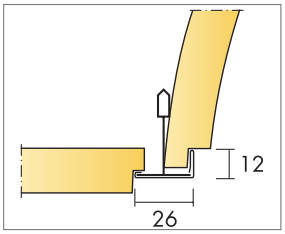


Фрагмент крепления нижней части с профилем F-trim

| Размер, мм | Макс. возможная нагрузка (N) | Мин. несущая способность (N) |
|---|---|---|
| 1200x450 | 0 | 160 |

Норма нагрузки/несущая способность

## МОНТАЖНАЯ СХЕМА (M41IC) ДЛЯ ВНУТРЕННЕГО ВОГНУТОГО УГЛА ECOPHON FOCUS QUADRO E 450

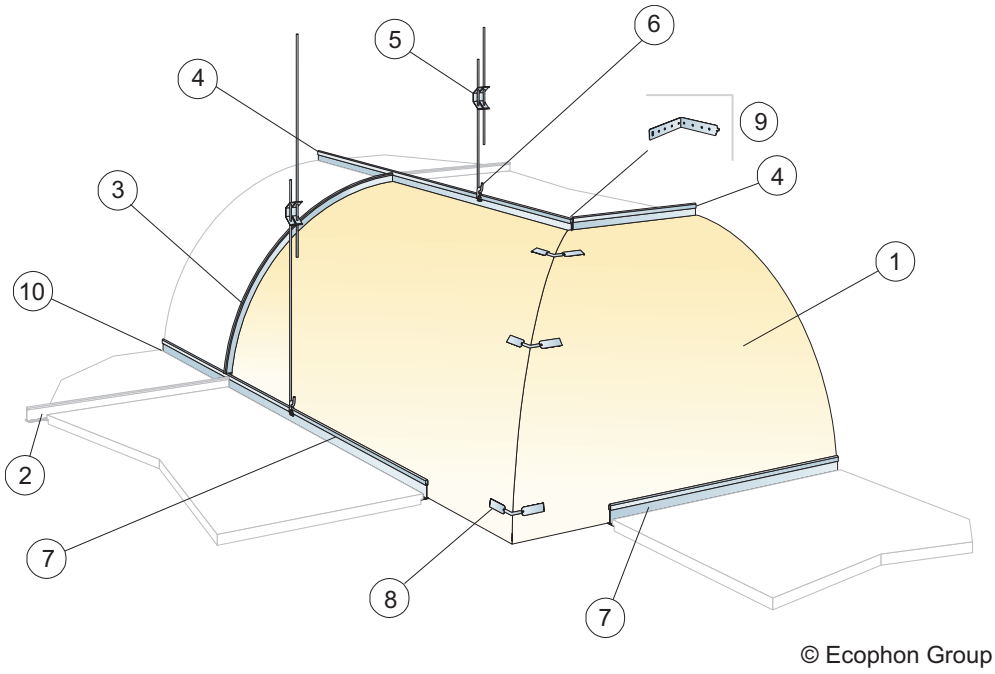


## КОЛИЧЕСТВО ПО СПЕЦИФИКАЦИИ (НЕ ВКЛ. ОТХОДЫ)

| | | **Размер, мм** |
|---|---|---|
| | | **1200x450** |
| 1 | Внутренний угол для Focus Quadro E 450, вогнутый | по требованию |
| 2 | Поперечная направляющая Connect T24 | |
| 3 | Connect Quadro 450CC (Поперечная направляющая, вогнутая) | по требованию |
| 4 | Главная направляющая Connect T24 | по требованию |
| 5 | Регулируемый подвес Connect, монтаж с шагом 1200 мм | по требованию |
| 6 | Клипса подвеса Connect 1286 | по требованию |
| 7 | Главная направляющая Connect T24 с Connect F-trim 0730 | по требованию |
| 8 | Пружина Connect Hook (3 штуки в комплекте к угловому элементу) | по требованию |
| 9 | Соединительный уголок Connect L-coupling (2 шт в комплекте с угловым элементом) | по требованию |
| 10 | Connect F-trim 10 | по требованию |
| | Ecophon Focus Quadro E 450 IC, вогнутый, содержит: | |

1шт. Quadro E450CC IC правая панель, 1 шт. Quadro E450CC IC левая панель, 1 туба герметика, нож для подрезки Quadro corner - 1 шт., соединительная пружина Connect Hook - 3 шт., соединительный уголок Connect L-coupling - 2 шт.

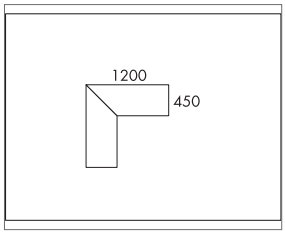


Модульные размеры угла

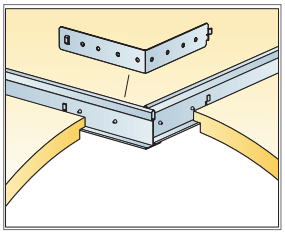

Внутренний угол, верхнее соединение между профилями

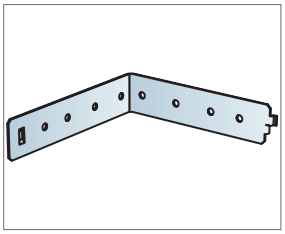

Соединительный уголок

| Размер, мм | Макс. возможная нагрузка (N) | Мин. несущая способность (N) |
|---|---|---|
| 1200x450 | 0 | 160 |

Норма нагрузки/несущая способность

## МОНТАЖНАЯ СХЕМА (M42) ДЛЯ ECOPHON FOCUS QUADRO E 450, ВЫПУКЛЫЙ

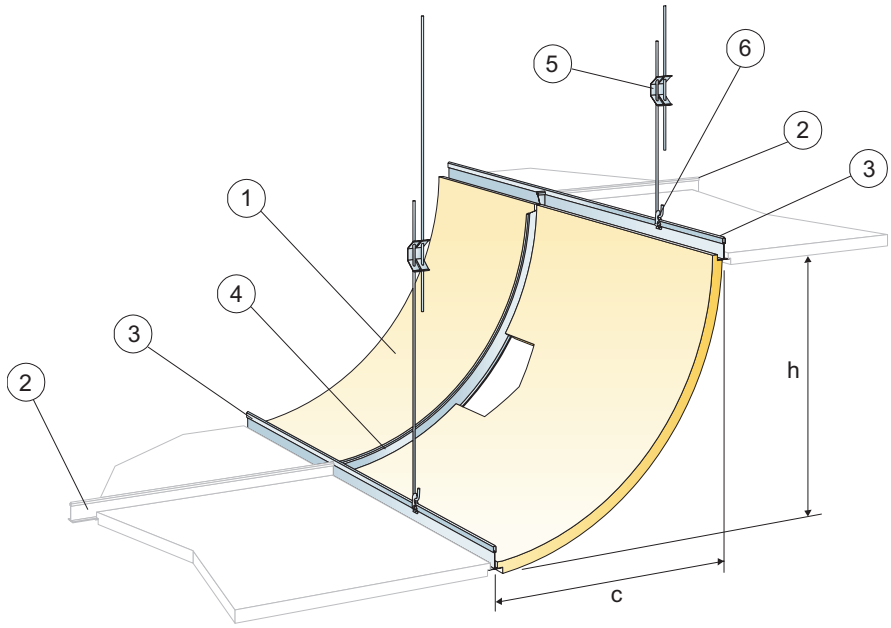


© Ecophon Group

## КОЛИЧЕСТВО ПО СПЕЦИФИКАЦИИ (НЕ ВКЛ. ОТХОДЫ)

| | | **Размер, мм** |
|---|---|---|
| | | **1200x450** |
| 1 | Выпуклая панель Focus Quadro E 450 | по требованию |
| 2 | Поперечная направляющая Connect T24 | |
| 3 | Главная направляющая Connect T24 | по требованию |
| 4 | Connect Quadro 450CX (Поперечная направляющая, выпуклая) | по требованию |
| 5 | Регулируемый подвес Connect, монтаж с шагом 1200 мм | по требованию |
| 6 | Клипса подвеса Connect 1286 | по требованию |
| | Размеры: c=450 мм, h=450 мм | |

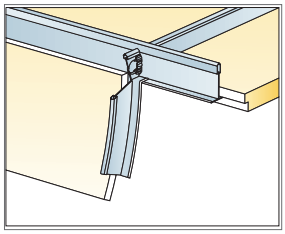

Верхнее крепление пересекающихся профилей

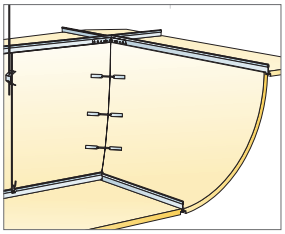

Внешний выпуклый угол. Установка в соответствии со схемой M42EC.

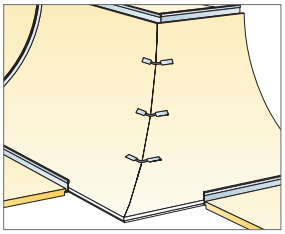

Внутренний выпуклый угол. Установка в соответствии со схемой M42IC.

| Размер, мм | Макс. возможная нагрузка (N) | Мин. несущая способность (N) |
|---|---|---|
| 1200x450 | 0 | 160 |

Норма нагрузки/несущая способность

## МОНТАЖНАЯ СХЕМА (42EC) ДЛЯ ВНЕШНЕГО ВЫПУКЛОГО УГЛА ECOPHON FOCUS QUADRO E 450

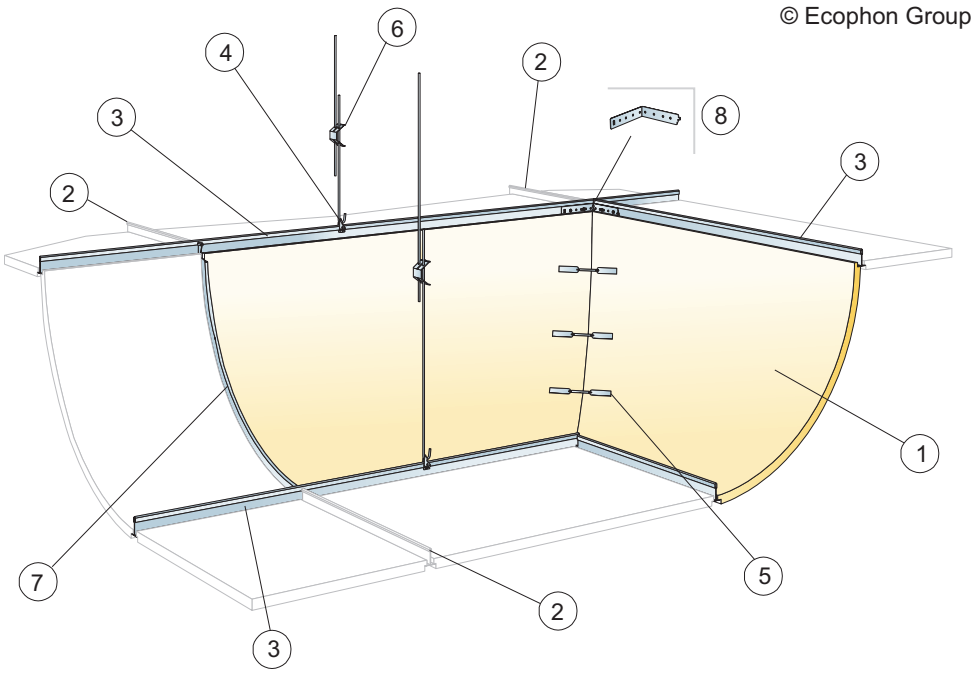


## КОЛИЧЕСТВО ПО СПЕЦИФИКАЦИИ (НЕ ВКЛ. ОТХОДЫ)

| | | **Размер, мм** |
|---|---|---|
| | | **1200x450** |
| 1 | Внешний угол для Focus Quadro E 450, выпуклый | по требованию |
| 2 | Поперечная направляющая Connect T24 | |
| 3 | Главная направляющая Connect T24 | по требованию |
| 4 | Клипса подвеса Connect 1286 | по требованию |
| 5 | Пружина Connect Hook (3 штуки в комплекте к угловому элементу) | по требованию |
| 6 | Регулируемый подвес Connect, монтаж с шагом 1200 мм | по требованию |
| 7 | Connect Quadro 450CX (Поперечная направляющая, выпуклая) | по требованию |
| 8 | Соединительный уголок Connect L-coupling (2 шт в комплекте с угловым элементом) | по требованию |
| | Ecophon Focus Quadro E 450 EC, выпуклый, содержит: | |

1 шт. Quadro E450CX EC правая панель, 1 шт. Quadro E450CX EC левая панель, 1 туба герметика, нож для подрезки Quadro corner - 1 шт., соединительная пружина Connect Hook - 3 шт., соединительный уголок Connect L-coupling - 2 шт.

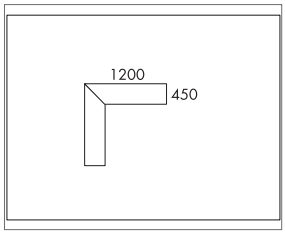


Модульные размеры угла

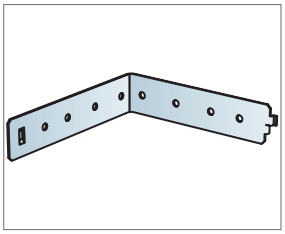

Соединительный уголок

| Размер, мм | Макс. возможная нагрузка (N) | Мин. несущая способность (N) |
|---|---|---|
| 1200x450 | 0 | 160 |

Норма нагрузки/несущая способность

## МОНТАЖНАЯ СХЕМА (M42IC) ДЛЯ ВНУТРЕННЕГО ВЫПУКЛОГО УГЛА ECOPHON FOCUS QUADRO E 450

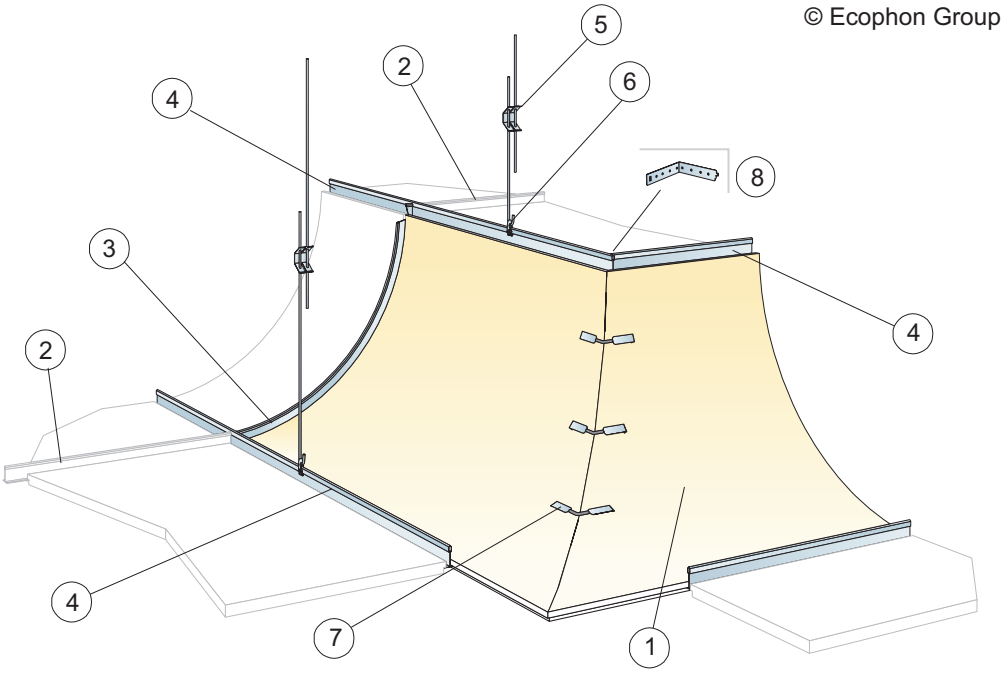


## КОЛИЧЕСТВО ПО СПЕЦИФИКАЦИИ (НЕ ВКЛ. ОТХОДЫ)

| | | **Размер, мм** |
|---|---|---|
| | | **1200x450** |
| 1 | Внутренний угол для Focus Quadro E 450, выпуклый | по требованию |
| 2 | Поперечная направляющая Connect T24 | |
| 3 | Connect Quadro 450CX (Поперечная направляющая, выпуклая) | по требованию |
| 4 | Главная направляющая Connect T24 | по требованию |
| 5 | Регулируемый подвес Connect, монтаж с шагом 1200 мм | по требованию |
| 6 | Клипса подвеса Connect 1286 | по требованию |
| 7 | Пружина Connect Hook (3 штуки в комплекте к угловому элементу) | по требованию |
| 8 | Соединительный уголок Connect L-coupling (2 шт в комплекте с угловым элементом) | по требованию |
| | Ecophon Focus Quadro E 450 IC, выпуклый, содержит: | |

1шт. Quadro E450CX IC правая панель, 1 шт. Quadro E450CX IC левая панель, 1 туба герметика, нож для подрезки Quadro corner - 1 шт., соединительная пружина Connect Hook - 3 шт., соединительный уголок Connect L-coupling - 2 шт.

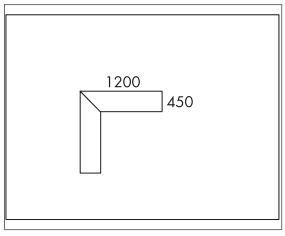


Модульные размеры угла

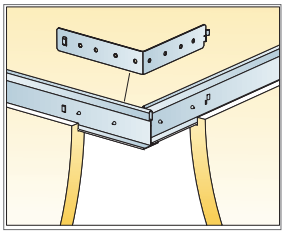

Верхнее соединение между профилями

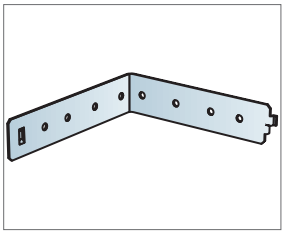

Соединительный уголок

| Размер, мм | Макс. возможная нагрузка (N) | Мин. несущая способность (N) |
|---|---|---|
| 1200x450 | 0 | 160 |

Норма нагрузки/несущая способность