Ecophon Master Rigid E

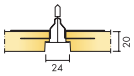

Подходит для классных комнат или других помещений со строгими требованиями к акустике, разборчивости речи, а также к возможности демонтажа подвесного потолка. Ecophon Master Rigid E монтируется на открытую подвесную систему, при этом лицевая поверхность потолка находится на 10 мм ниже направляющих, что создает теневой эффект, делая акцент на каждой панели. Панели удерживаются клипсами, однако полностью демонтируемы.

Система состоит из панелей Ecophon Master Rigid E, низкочастотных звукопоглотителей Ecophon Extra Bass и подвесной системы Ecophon Connect с удельным весом 3,5 кг/м2. Панели изготавливаются из высокоплотного стекловолокна по технологии 3RD. Поверхность представляет собой усиленную многослойную конструкцию с покрытием Akutex™ FT. Также доступен звукоотражающий вариант поверхности (gamma) аналогичного внешнего вида. Задняя сторона панели покрыта стеклохолстом, кромки окрашены.

Ecophon Extra Bass укладывается на плиты подвесного потолка. Для достижения наилучших характеристик и внешнего вида потолка рекомендуем использовать Ecophon Connect из оцинкованой стали.

Панель Master Rigid E

Фрагмент потолка Master Rigid E с Connect T24

Система Master Rigid E с Connect T24

РАЗМЕРЫ ЭЛЕМЕНТОВ

Размер, мм	600 x 600	1200 x 600	1200 x 1200
T24	•	•	•
Толщина	20	20	20
Монтажная схема	M317	M317	M317

ТЕХНИЧЕСКИЕ ХАРАКТЕРИСТИКИ

АКУСТИКА

Звукопоглощение: Результаты тестов в соответствии с EN ISO 354.

Классификация в соответствии со стандартом EN ISO 11654.

α_p Практический коэффициент звукопоглощения

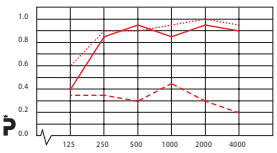

Частота, Гц

— Ecophon Master Rigid E 200 мм в.п.с.
--- Ecophon Master Rigid E/gamma 200 мм в.п.с.
···· Ecophon Master Rigid E + Ecophon Extra Bass 200 мм в.п.с.
в.п.с. = высота подвеса системы

Продукция	Master Rigid E	Master Rigid E +Extra Bass	Master Rigid E / gamma
в.п.с. мм	200	200	200
класс звукопоглощения	A	A	D
αw	0,95	0,95	0,30

Звукоизоляция: Не применимо

Конфиденциальность речи: Не применимо

ДОСТУП В МЕЖПОТОЛОЧНОЕ ПРОСТРАНСТВО Панели удерживаются клипсами, однако легко демонтируются. Минимальная высота подвеса системы в соответствии с монтажными схемами.

ОЧИСТКА Ежедневная сухая чистка и чистка пылесосом. Еженедельная влажная уборка.

ВНЕШНИЙ ВИД Цвет Белый Frost, ближайший цвет в системе NCS S 0500-N, светоотражение 85% (из которых 99% рассеивается). Коэффициент ретроотражения 63 mcd/(m²lx). Блеск < 1.

ВЛАГОСТОЙКОСТЬ Панели выдерживают постоянную относительную влажность воздуха до 95% при температуре 30°C без провисания, деформации и расслоения (ISO 4611).

ВНУТРЕННИЙ МИКРОКЛИМАТ Сертифицировано в соответствии с требованиями Indoor Climate Labelling, эмиссия частиц M1. Рекомендовано ассоциацией Swedish Asthma and Allergy Association.

ВЛИЯНИЕ НА ОКРУЖАЮЩУЮ СРЕДУ Стекловолокно изготовлено по технологии 3RD. Панелям присвоен скандинавский экологический знак "Лебедь".

ПОЖАРОБЕЗОПАСНОСТЬ Стекловолокно, используемое для производства панелей, после испытаний отнесено к негорючим материалам в соответствии со стандартом EN ISO 1182. Системы препятствуют распространению огня в соответствии с NT FIRE 003.

Классификация пожаробезопасности

Страна	Стандарт	Класс
Россия	ФЗ №123	КМ 1
Европа	EN 13501-1	A2-s1,d0

МЕХАНИЧЕСКИЕ СВОЙСТВА Информацию о несущей способности и величине распределенной нагрузки смотрите в разделе "Функциональные требования", "Механические свойства" на www.ecophon.com/ru.

МОНТАЖ Установка в соответствии с монтажными схемами, руководством по монтажу, вспомогательными рисунками и чертежами. Для получения дополнительной информации см. "Количество по спецификации".

МОНТАЖНАЯ СХЕМА (M317) ДЛЯ ECOPHON MASTER RIGID E

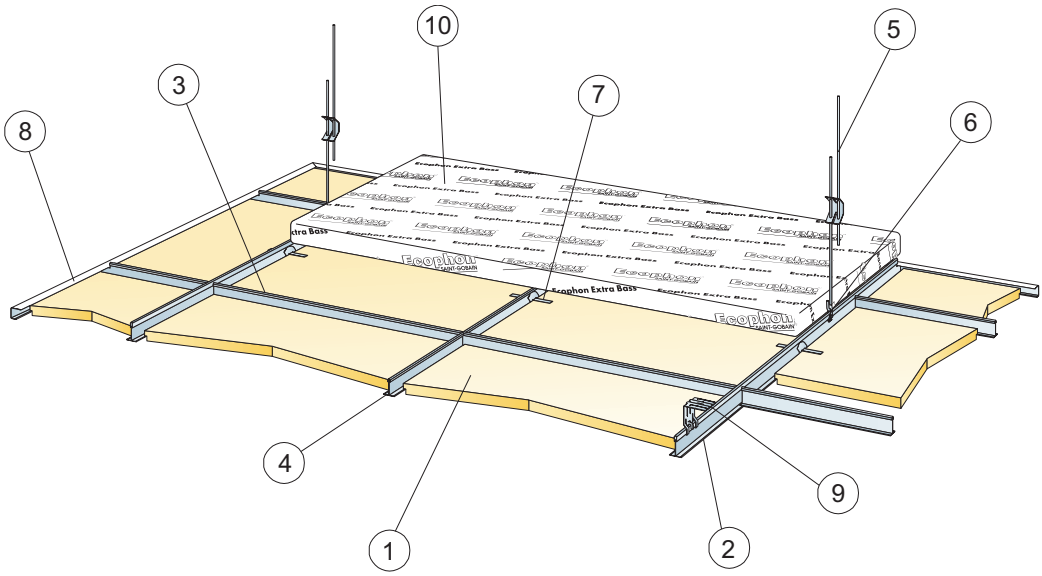

© Ecophon Group

КОЛИЧЕСТВО ПО СПЕЦИФИКАЦИИ (НЕ ВКЛ. ОТХОДЫ)

		Размер, мм		
		600x600	**1200x600**	**1200x1200**
1	Master Rigid E	2,8/м²	1,4/м²	0,7/м²
2	Главная направляющая Connect T24, монтаж с шагом 1200 мм (макс. расстояние от стены 600 мм,может быть увеличено до 1200 мм при отсутствии доп. нагрузки между главной направляющей и стеной)	0,9м/м²	0,9м/м²	0,9м/м²
3	Поперечная направляющая Connect T24, L=1200 мм, монтаж с шагом 600 мм	1,7м/м²	1,7м/м²	0,9м/м²
4	Поперечная направляющая T24 Connect, L=600 мм	0,9м/м²	-	-
5	Регулируемый подвес Connect, монтаж с шагом 1200 мм (макс. расстояние от стены 600 мм)	0,7/м²	0,7/м²	0,7/м²
6	Клипса подвеса Connect арт.1286	0,7/м²	0,7/м²	0,7/м²
7	Удерживающая клипса Connect E	2шт/панель	2шт/панель	2шт/панель
8	Пристенный уголок Connect Channel trim, крепление с шагом 300 мм (1200x1200, 200 мм)	по требованию		
9	Для прямого монтажа: Прямой нерегулируемый кронштейн, монтаж с шагом 1200 мм	0,7/м²	0,7/м²	0,7/м²
10	Extra Bass (1200x600x50 мм)	0,6/м²	0,6/м²	0,6/м²
	Δ Мин. высота подвеса системы - 100 мм.	-	-	-
	δ Мин. глубина демонтажа системы: 120 мм (170 мм с учетом Ecophon Extra Bass)	-	-	

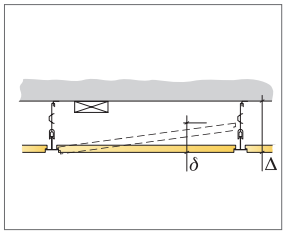

См. Количество по спецификации

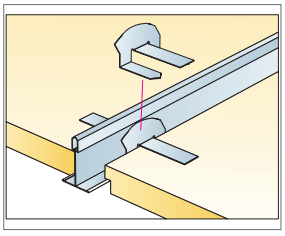

Удерживающая клипса Connect Hold down clip E

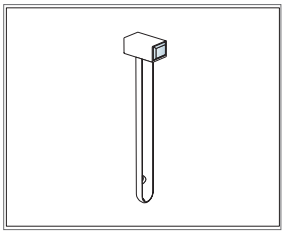

Инструмент для демонтажа панелей Connect Demounting tool

Размер, мм	Макс. возможная нагрузка (N)	Мин. несущая способность (N)
600x600	50	160
1200x600	50	160
1200x1200	50	160

Норма нагрузки/несущая способность